vista® design

Store Rouleau

Gamme textile tres etendue

Store Rouleau: Bénéficie de la nouvelle technologie EOS®, associé à une grande diversité de tissus techniques et décoratifs.

Store Rouleau

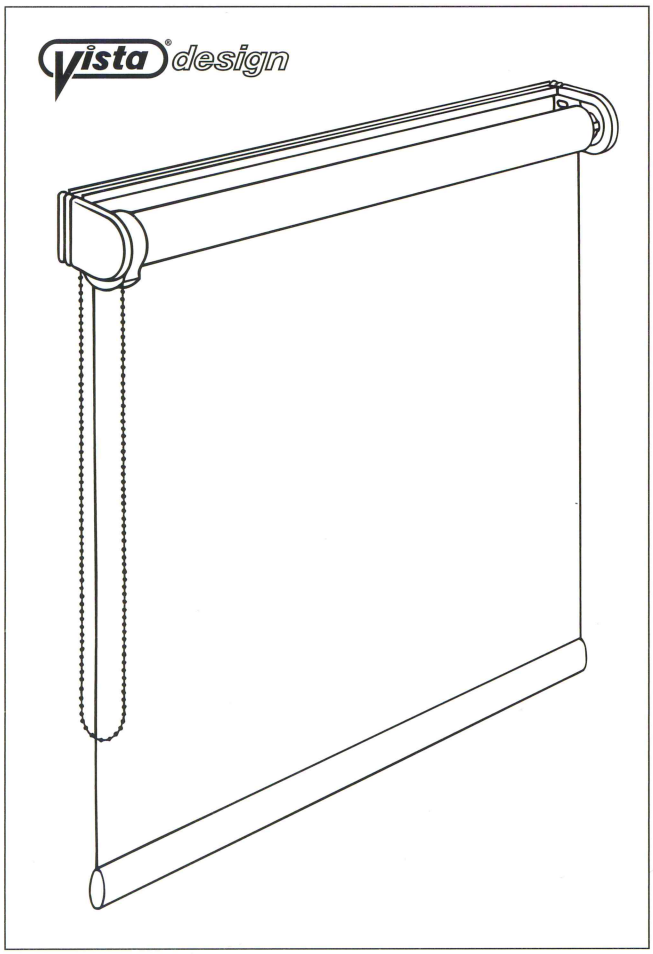

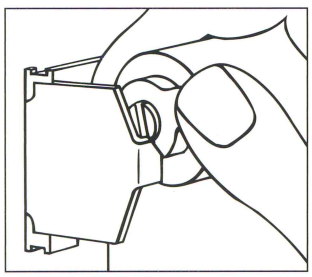
Facile à démonter

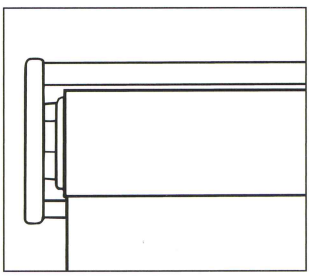
Equerres très minces

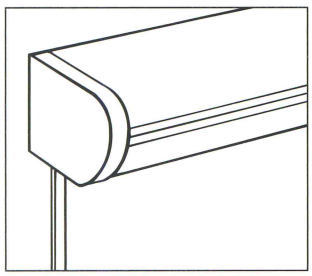
Lambrequin avec guidage par câble

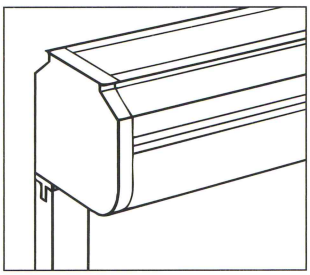
Cassette avec profils de guidage

Caractéristiques du store rouleau VISTA® Design
- Embouts et équerres universelles de fixation très fins pour une meilleure esthétique
- Nouveau profil de montage pour une installation rapide, adaptation d'un lambrequin, et possibilité de monter plusieurs stores sur un même profil
- Store à remontée lente (nouveau ressort breveté économique)
- Plusieurs cassettes disponibles pour différents types de fenêtre (fixe, oscillo-battante, etc.)
- Coulisses en option permettant une occultation totale

Equerres
Les équerres très fines sont en métal laqué blanc, noir ou aluminium et recouvertes d'embouts plastiques disponibles en coloris blanc et gris.

Manoeuvres
- Chaînette ou cordon sans fin
- Ressort à remontée lente
- Electrique avec interrupteur ou télécommande
- Manivelle

Limites dimensionnelles (cm)

	Largeur	*Largeur*	*Hauteur*	*Surface*
	mini	maxi	maxi	maxi (m^2)
Standard				
Chaînette/Cordon	35	300	340	6,5
Remontée lente	35	300	260	5,4
Moteur/Manivelle	35	300	260	6,5
Lambrequin				
Chaînette/Cordon	35	300	300	5,5
Remontée lente	35	300	260	5,4
Moteur	35	300	260	5,5
Manivelle	35	300	260	6,5
Cassette				
Chaînette/Cordon	35	300	340	6,5
Moteur/Manivelle	35	300	260	6,5

Tissus disponibles en:
- Différentes qualités d'unis et d'imprimés
- Différentes transparences du plus léger à l'occultant
- Tissus non feu et tissus traités Topar®, Dustblock™ et Sanaplus™

Voir la collection pour la gamme de coloris.

Pour d'autres informations, consulter votre revendeur.

TOPAR®

Les tissus traités Topar® offrent une réflexion solaire très élevée, sont d'un entretien aisé et sont très décoratifs. Egalement disponibles en non feu.

Dust Block™

Les tissus traités Dustblock offrent une résistance à l'humidité et aux salissures. Entretien facile et prolongement de la durée de vie du tissu.

SanaPlus™

Le revêtement Sanaplus est une protection antibactérienne du tissu. Ce traitement permet son utilisation dans les zones sensibles aux bactéries. Disponible en non feu.

Vista® Design est une marque déposée d'Hunter Douglas.
Store Rouleau/2006 © Copyright Hunter Douglas 2006.